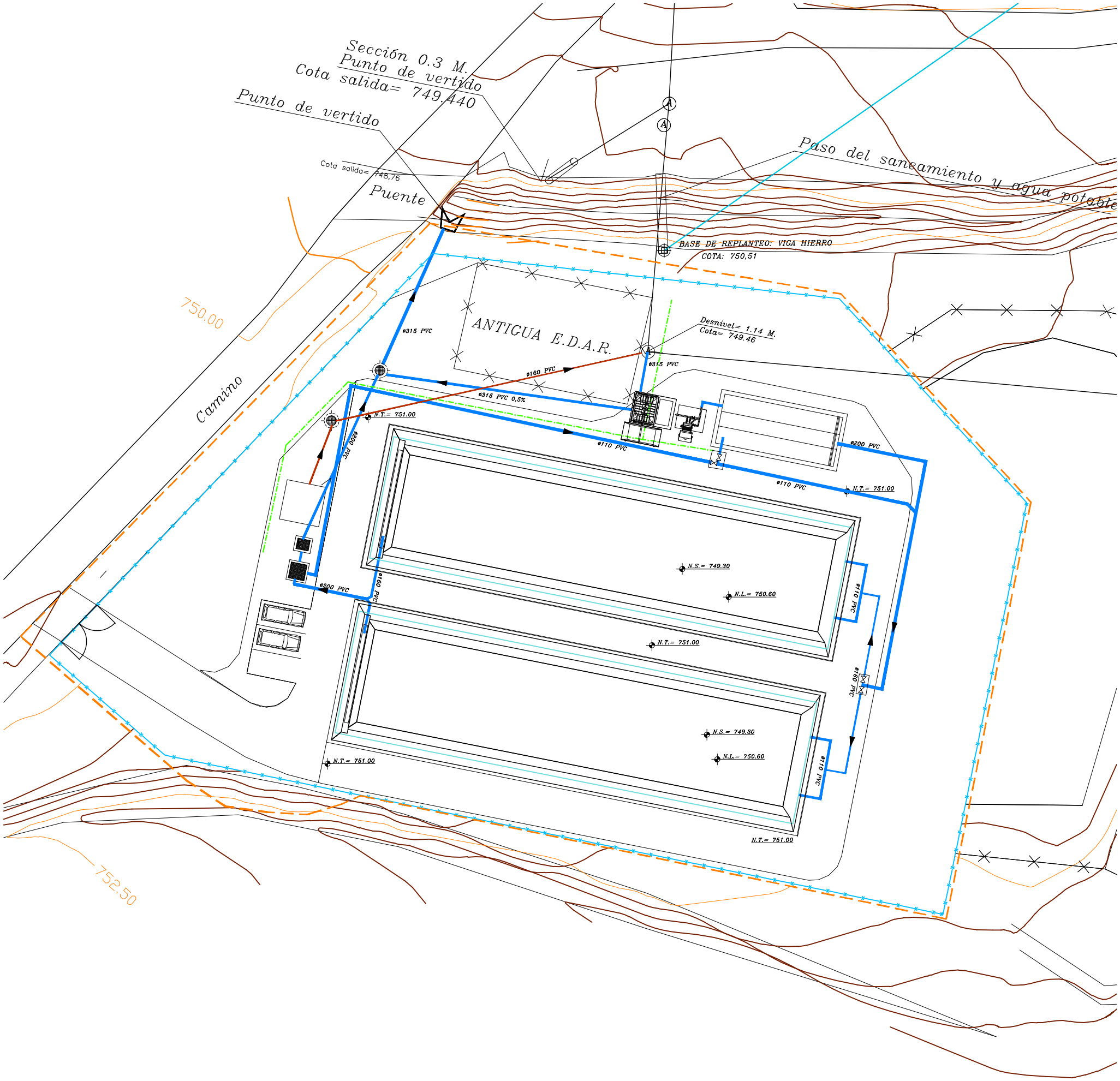

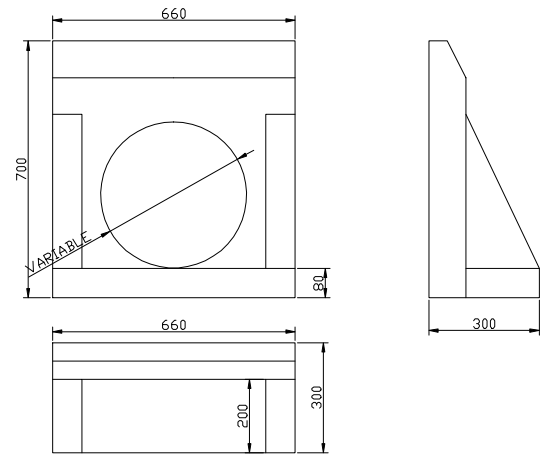

DETALLE OBRA DE SALIDA

ESCALA 1/20

Infraestructuras del Agua de Castilla-La Mancha

UTE: dindec RAYET

Título del Proyecto:

OBRAS DE CONSTRUCCIÓN DE UNAS ESTACIONES DEPURADORAS DE AGUAS RESIDUALES EN HUETE, ALCOHUATE, CANALEJAS DEL ARROYO, CAÑAVERAS, CAÑAVERUELAS, CASTILLON, TINAJAS, VILLALBA DEL REY, GARCINARRO Y BUENDIA (CUENCA)

-Proyecto Modificado Nº 3-

Clave: ACLM/01/OB/010/07

Localidad: VILLALBA DEL REY

Título del Plano:

PLANTA GENERAL
RED DE TUBERIAS DE PROCESO

Autores del Proyecto:

Angel Ruiz Vivero
Ingeniero de Caminos, Canales y Puertos

Víctor Gómez Gutierrez
Ingeniero Industrial

Nº Clave: —

Fecha Final: Marzo-2010

Nº Rev.: 0

Conforme la UTE Adjudicataria

Juan Carlos Rosaranda Moreno
Gerente de la UTE

VºBº del Director de las Obras

Eduardo López Alvarez
Ingeniero de Caminos, Canales Y Puertos

Original: A3

Escala: 1/100

Nº plano: 1.7

NOAA 1 ISE2